SQS-SE-09-0205

取扱説明書

ISO 9001
JQA-QM8678

スーパーフォグシステム

SGC-50PS1

R00　2012/5

このたびはスーパーフォグシステムをお買い上げいただき
誠にありがとうございます。

ご使用に先立ち、この取扱説明書をよくお読みいただき本製品の性格、性能を十分ご理解の上、適切な取り扱いと保守をしていただき、いつまでも安全に能率よくお使いくださるようお願い申し上げます。

なお、この取扱説明書はお手元に大切に保管してください。

ー目次ー

安全に使用していただくために ････････････････････････････････B1

重要ラベル ･･D1

各部の名称 ･･D2

仕様 ･･D3

運転準備 ･･D4

運転方法 ･･D5

使用後の取り扱い ･･D7

保守・点検について ･･D8

定期点検項目 ･･･D10

故障診断 ･･･D11

電気回路図 ･･･D12

無料修理規定 ･･E1

わからない事や、故障したら ････････････････････････････････E2

保証書 ･･E3

安全に使用していただくために

本製品は、本書に記載した使用方法に従ってお使いいただく限り、お客様には
十分満足いただけるものと信じております。
本書に従わなかった場合、重大な事故の原因になります。

本書中、および本製品に貼付した警告表示で使用している安全標識とその
意味はつぎのとおりです。

⚠危険	誤った取扱いをした時に、使用者が死亡又は重傷を負う可能性が高いものを示す内容です。
⚠警告	誤った取扱いをした時に、使用者が死亡又は重傷を負う可能性が想定される内容です。
⚠注意	誤った取扱いをした時に、使用者が障害を負う可能性が想定される内容および物的損害の発生が想定される内容です。

●本書中で ⚠危険 ⚠警告 が付いた記載事項は、取扱い上特に重要な注意事項です。
注意を怠った場合には、使用者が死亡又は重傷を負う可能性が高いので必ずお守りください。

●なお、⚠注意 に記載した事項でも、状況によっては重大な事故に結びつく可能性があります。いずれも安全に関する重要な内容を記載していますので　必ず守ってください。

当社は、あらゆる環境下における運転・点検・整備のすべての危険を予測することはできません。
したがって、本書や当製品に明記されている警告は、安全のすべてを網羅したものでは、ありません。
本書に書かれていない運転・点検・整備を行った場合、安全に対する配慮が必要です。
取扱店とよくご相談ください。

⚠危険

・ すべての危険、警告、注意事項をご確認の上、ご使用ください。
・ 本製品を使用中、異常を感じたら直ちに機械の使用を中止してください。
・ 本製品のすべての部材は、メーカー純正部品を使用してください。改造は絶対にしないでください。又、本製品付属品は、磨耗や破損等が認められる場合には、直ちに当社まで相談してください。

⚠警告

- 本製品に水や油などがかからないようにしてください。かかった時は乾いた布でよく拭き、十分に乾燥させてください。
- フォグノズル、フォグチューブなどの接続はゆるんだり、外れたりすることのないように確実に接続してください。
- 運転中は、フォグチューブを引っ張らないでください。

⚠注意

- 吐出された水を飲用などに用いないでください。
- 衛生上、必ず水道水を使用してください。またゴミ等を吸いますと、故障の原因となり、本製品の能力の低下及び損傷につながりますので注意してください。
- 工業用水、井戸水、海水など不純物の混入した水を使用すると故障の原因になります。
- 洗剤、化学薬品等は絶対に使用しないでください。
- 本製品使用の推奨温度は 0℃～常温です。吸水温度は常温までです。
- 冬期、凍結の恐れのある場合は必ず水抜きの作業を行ってください。ポンプが凍結しますと重大な故障の原因となります。
- 空運転は絶対にしないでください。（通常始動後約 10 秒程度で吸水をします。それ以上たっても吸水しない場合は異常です。）運転を中止して原因を調べてください。
- 日常点検、整備を必ず行い本製品を常に良好な状態にしておいてください。不具合がある状態や問題のある状態で操作すると、ケガをしたり本製品が故障する原因となります。

⚠危険

- ケーブルを踏んだりひっぱったり、上に物をのせたりせず大切に扱ってください。また、加工しないでください。火災、感電の原因になります。
- ケーブルが損傷している場合は、そのまま使用しないでください。
- 本機や通電部分（各種装置、ケーブル、コンセントなど）に、水がかからないようにしてください。また、濡れた手で通電部分をさわらないでください。
- バッテリーに繋がった状態で、点検、整備をしないでください。感電のおそれがあり、非常に危険です。必ず本機端子をバッテリーから取外した状態で、作業してください。

⚠警告

- 運転中は本製品のカバーは開けないでください。

⚠注意

- DC12V で使用してください。指定の電圧以外で使用すると、電気部品の損傷につながります。

重要ラベル

- 重要ラベルは常に汚れや破損のないように保ち、もし破損・紛失した場合は、新しい物に貼り直してください。
- 重要ラベルの購入は、当社にお申し付けください。

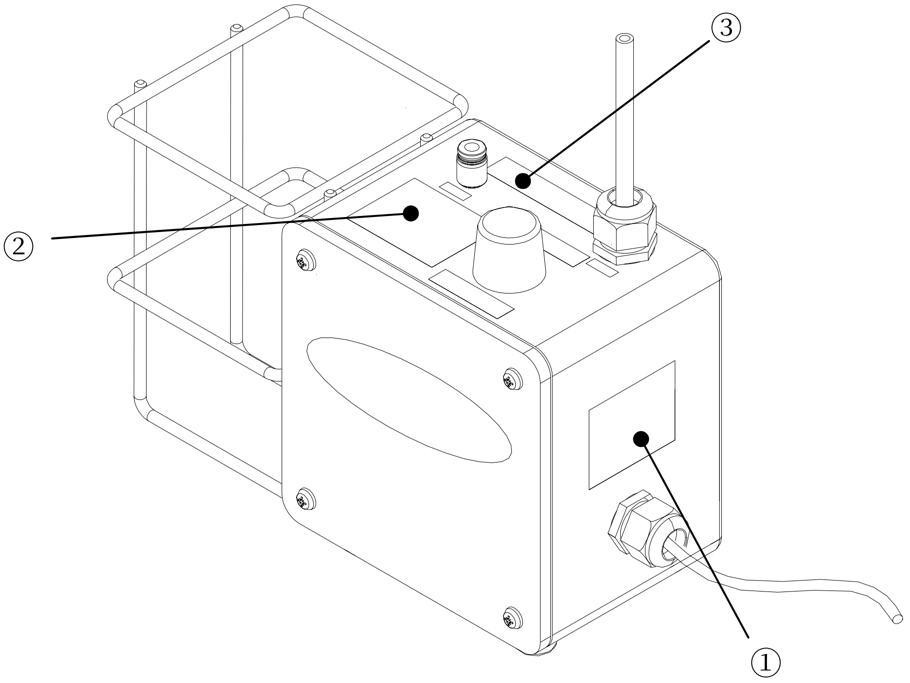

① (040009221)

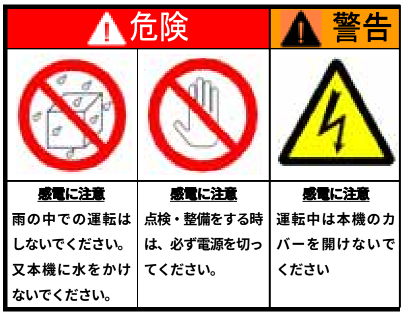

②(1001G0015)

③(04000894)

各部の名称

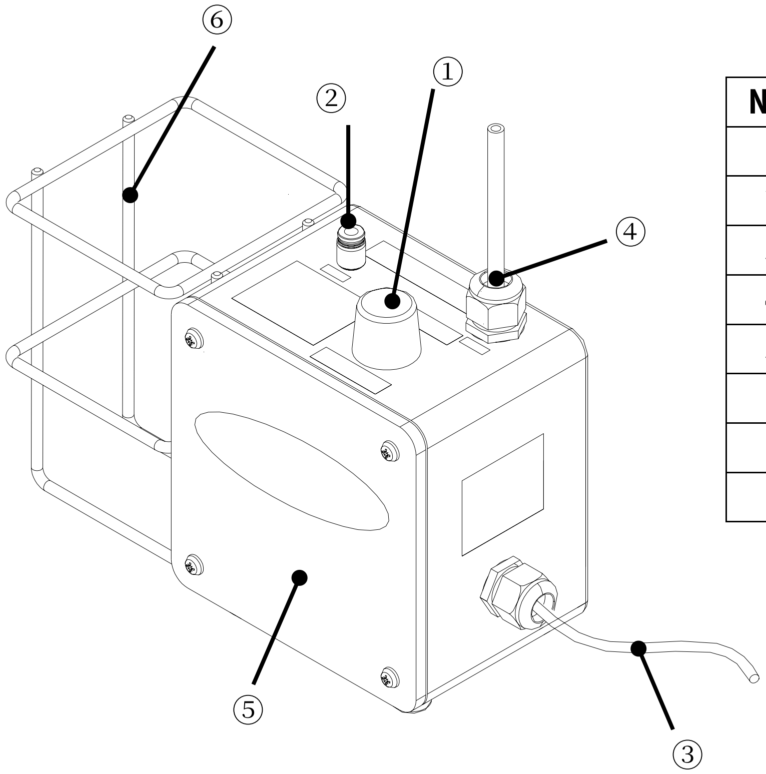

NO.	名称
1	運転(噴霧)ボタン
2	吐出口
3	電源コード
4	吸水口
5	本体ボックス
6	ボトルホルダー
7	ゴム栓
8	ストレーナ(内部にフィルタ)

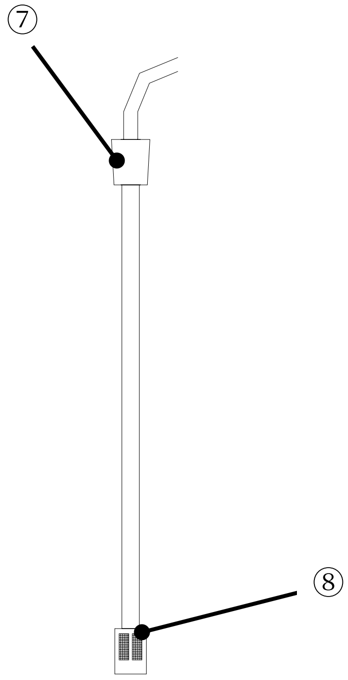

仕　　様

名称	スーパーフォグシステム
型式	SGC-50PS1
圧力 MPa (kgf/cm²)	0.39 (4)
水量 (L/min)	約 0.064　(ノズル 4 個)
出力	36W
定格電圧	動力回路:DC12V／操作回路 DC12V
電流	3.0A
本体寸法 L×W×H (mm)	300×125×196
本製品乾燥質量 (kg)	約 2.2
フォグチューブ	6m-1 本
フォグノズル	SUS006（フィルタ付)×4 個
フィルタ	焼結フィルタ(ストレーナ内)
標準装備品	ペットボトル吸水用キャップ一式 タイマー運転装置(1 分 or30 秒運転後自動停止)
特記事項	凍結不可 雨天時屋外使用禁止

運転準備

1．移　動

⚠注意

・移動時・取付時には必ず本体下部を持って運搬してください。

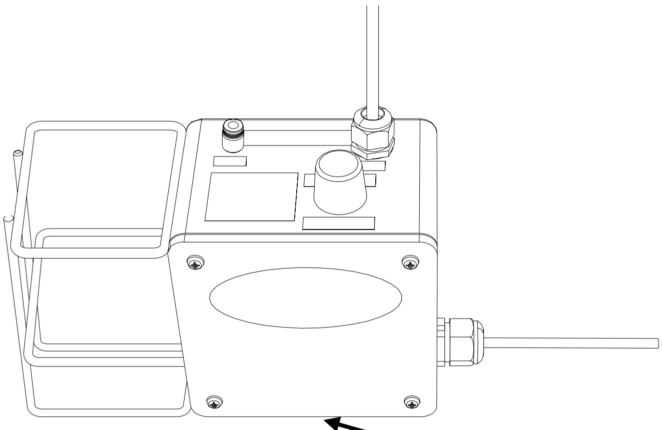

2．設　置

⚠警告

・雨天時は必ずポンプを停止させください。感電、漏電の恐れがあります。
・DC12V バッテリー以外には接続しないでください。故障の原因となります。
・電源ケーブルはバッテリーのプラス側には赤色、マイナス側には黒色を接続してください。逆に接続すると故障の原因となります。

（1）設置方法

①本製品、ペットボトル、チューブ、ノズル、電源を別紙取付要領書をもとに本機に取り付けてください。

⚠注意

・本製品を通気の悪い場所に設置しないでください。
・塵や埃の多い場所に設置しないでください。

運転方法

1.　運転方法

（1）ペットボトル内に水が入っており、ストレーナがしっかり
　　水の中に沈められているのを確認してください。

※水を再度補充する場合は水道水
　のみ使用してください。

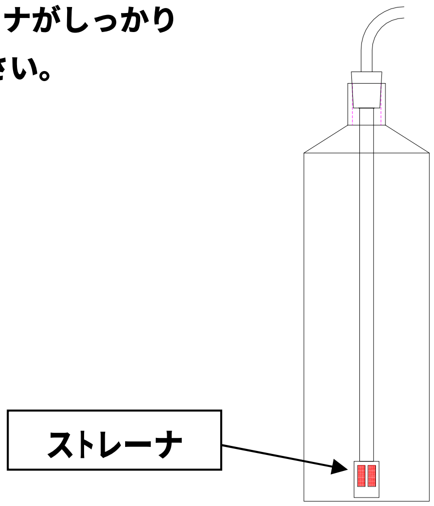

（2）運転(噴霧)ボタンを一度押してください。設定時間(30 秒 or1 分)ミストを噴霧のあと、自動
　　で停止します。

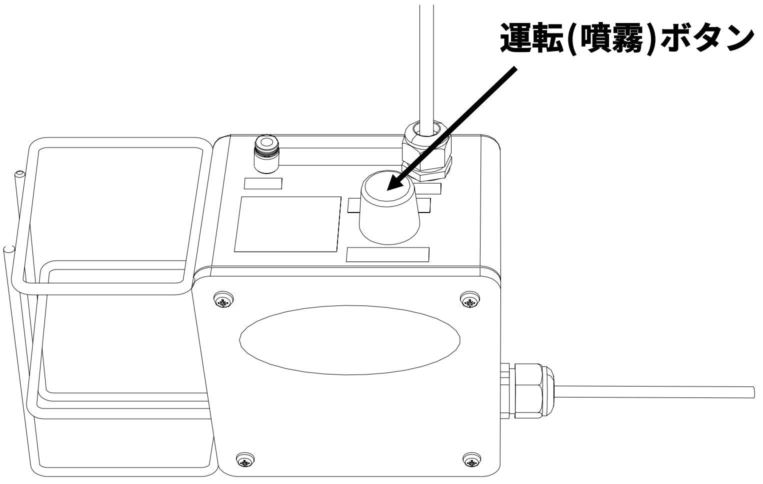

（3）運転(噴霧)ボタンを長押し(3 秒程度)すると、強制的に停止させることが出来ます。

⚠注意

・ポンプの空運転は禁止です。長時間の空運転はポンプが損傷する恐れがあります。ペット
　ボトルの水を切らさないよう注意してください。

・ペットボトルに水が残ったまま 1 日以上放置するとペットボトル内の水質が悪化している
　可能性があり、衛生上問題になるおそれがあります。普段のご使用前にはペットボトルの
　水を捨てて、新しく購入した水もしくは新しい水道水を入れてご使用ください。

2.　エア抜き方法

①先端のノズルを配管ごと１個取り外して下さい。

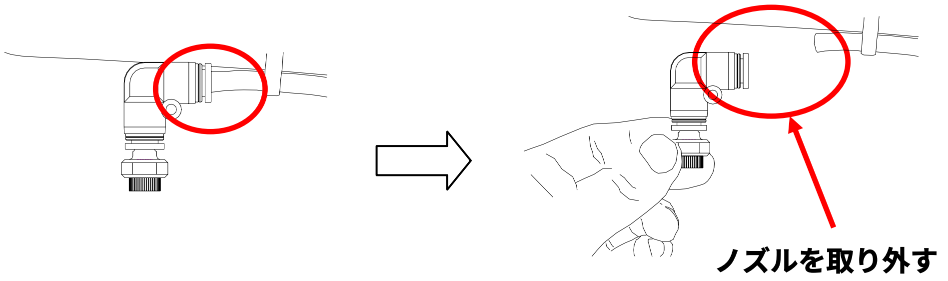

※ノズルの取外し方法

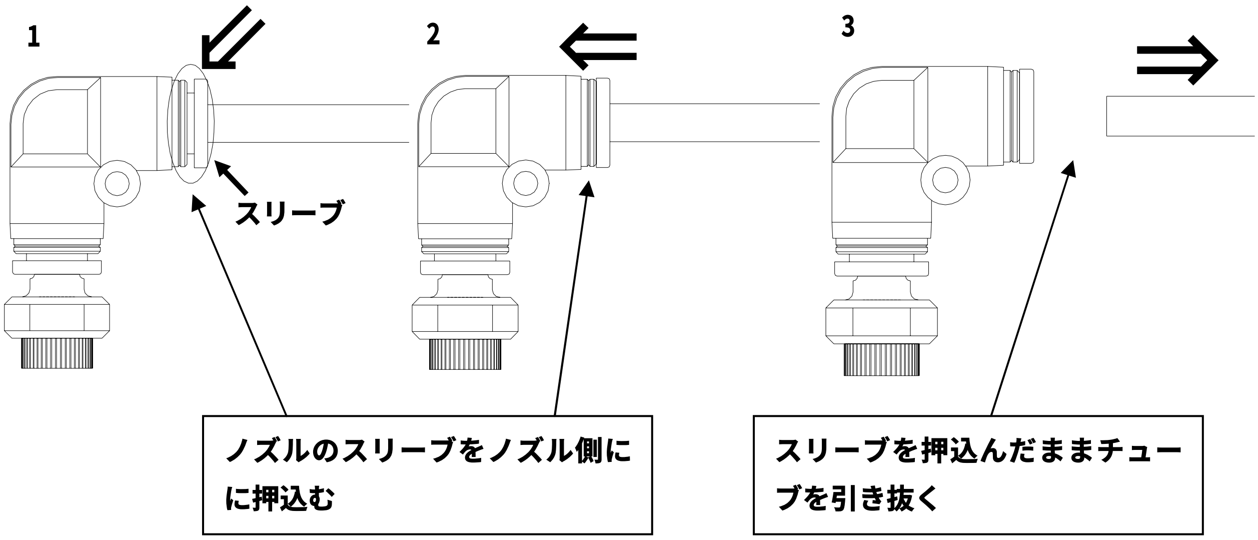

②運転ボタンを押してノズルを取り外したチューブから水が出てくるのを確認します。

③停止後ノズルを元通りに取り付けた後運転し、正常に噴霧しているか確認してください。

⚠注意

- 特に初回使用時や、シーズンイン時（長期保管後、初めて運転する際）は配管系統のゴミを出す目的で、必ずエア抜きを行ってください。
- エア抜きの際は周囲に人がいないことを確認してから行ってください。

使用後の取扱い

1.　本製品内の水抜き方法

長時間ペットボトル内や配管に水が残っていると、水質が悪化する可能性があります。そのまま使用すると、吐出されたミストで健康を害する恐れがあり、衛生上問題があります。使用後は必ず以下の手順で水抜き操作を行ってください。

①ペットボトル内のホースを取り外してください。
②先端のノズルを配管ごとチューブから取り外し、
　運転ボタンを押して運転してください。
③本製品吐出口チューブから水が出てこないのを確認
　出来たら終了です。

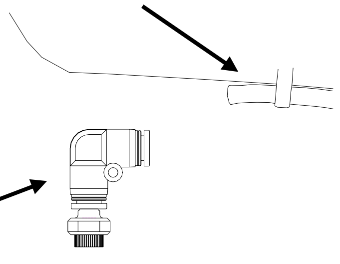

⚠注意

・水が抜けたにもかかわらず、長時間運転するとポンプが高熱になり破損する恐れがあります。
　1 分以上の水抜き操作は絶対に行わないでください。

2.　寒冷地での使用

⚠注意

・気温が 0℃以下のときは原則として使用しないでください。凍結によりポンプが損傷します。
・使用後の保管場所が凍結の恐れがある場合、必ず水抜きをしてください。チューブを含む本機内の水経路内に凍結が発生したまま運転しますと必ず損傷します ので十分注意してください。

3.　使用後の保管

⚠危険

・使用しないときは屋内で保管してください。本製品が雨に濡れたまま使用すると漏電・感電の恐れがあります。

保守･点検について

⚠警告

・本製品の保守・点検を行う場合は電源ケーブルをバッテリーから取り外してから作業を行ってください。

1.　電装関係の点検

・電源コードに傷や端子に緩みがないか点検してください。

2.　配管・付属品の点検

⚠注意

・吸水ホース、フォグノズル、吐出チューブなどに磨耗、破損、水漏れがないか点検してください。不具合がある場合はただちに修理・交換してください。

3.　ペットボトル内ストレーナの清掃

・月に１回程度、ストレーナ(内部のフィルタ含む)をエアもしくは清水で清掃してください。

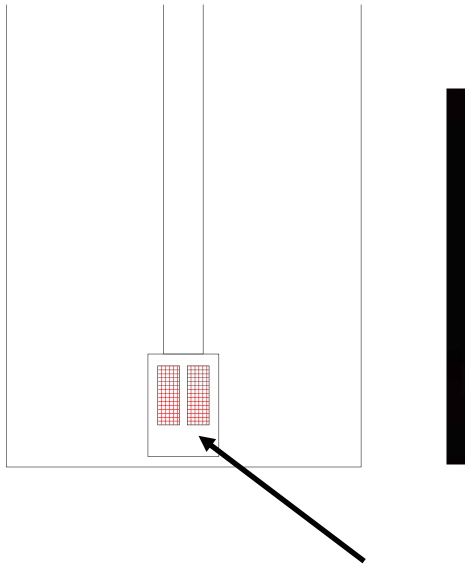

4．　ノズルの清掃

(1) ノズルの清掃

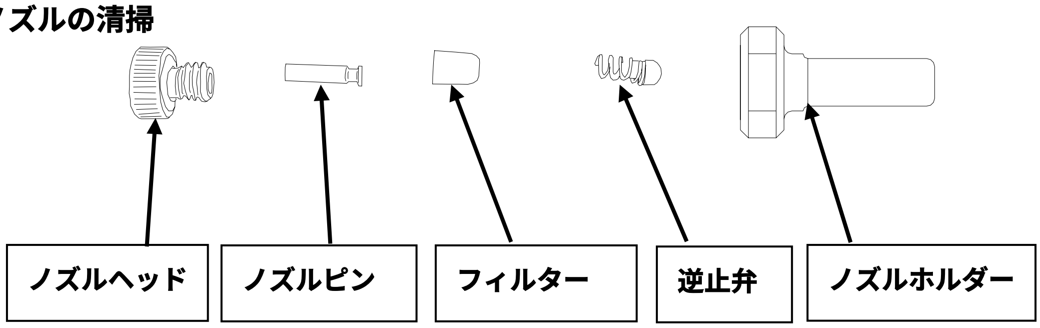

・フォグの噴霧パターンが異常な（円すい状に出ない、均一に出ない）場合
・霧が全く吐出されない場合
・本製品停止時に特定のノズル先端から常に水がたれる場合
以上のような症状はフォグノズル内のゴミ詰まりが考えられますので、フォグノズルを清掃してください。

(2) ノズルの清掃方法

①フォグノズルは上の写真のように分解できます。
②ノズルヘッドの穴とノズルピンの先端をエアもしくはパーツクリーナで清掃し、元通り組み付けてください。
③また、本製品停止時に特定のノズル先端から常に水がたれる場合は、そのノズルの逆止弁を清掃してください。

※ノズルを清掃しても症状が改善されない場合は、フォグノズルを交換してください。

⚠警告

・フォグノズル組み付け時に必ずノズルピンを忘れずにノズルヘッドに挿入してください。
・ノズルピンを忘れた場合、運転時に高圧水が直射されますので、直射水が人体に当たった場合、ケガをする恐れがあります。

定期点検項目

点検項目	作業前
【本体】	
各部の締付点検	○
各部の水漏れ点検	○
異常音、異常振動の点検	○
重要ラベル（ＰＬ）の剥がれ、汚れ、破れの点検	○
【ホース】	
ストレーナ(フィルタ)の点検・清掃	１回/１ヵ月
ノズル、チューブの水漏れ点検	○
【配線】	
配線外被の損傷点検	○
配線結束状態の点検	○
配線端子のゆるみ点検	○

＊点検の際は必ず電源を入れず切（停止）にして、さらにバッテリから外して作業してください。

＊上記の時間は点検の目安であり耐久時間を示したものではありません。

＊不具合がある場合は、当社にお申しつけください。

故障診断

症　　状	原　　因	対　　策
ノズルから霧が出ない。	ノズルのつまり	ノズルの清掃・交換
	フォグチューブ内のエア噛み	エア抜きをする
水を全く吸わない。	水タンクが空	水道水を水タンクに入れる
	ポンプが空気を吸っている	吸水口配管の点検・交換
	ストレーナ(フィルタ)の目詰まり	ストレーナ(フィルタ)の清掃
	ポンプ内の O リングの磨耗、損傷	当社にお申し付けください
	電磁ポンプの動作不良	当社にお申し付けください
ポンプが起動しない。	バッテリー電圧不足	充電不良・不足
	ヒューズの溶断	ヒューズの交換(D12 参照)

電気回路図

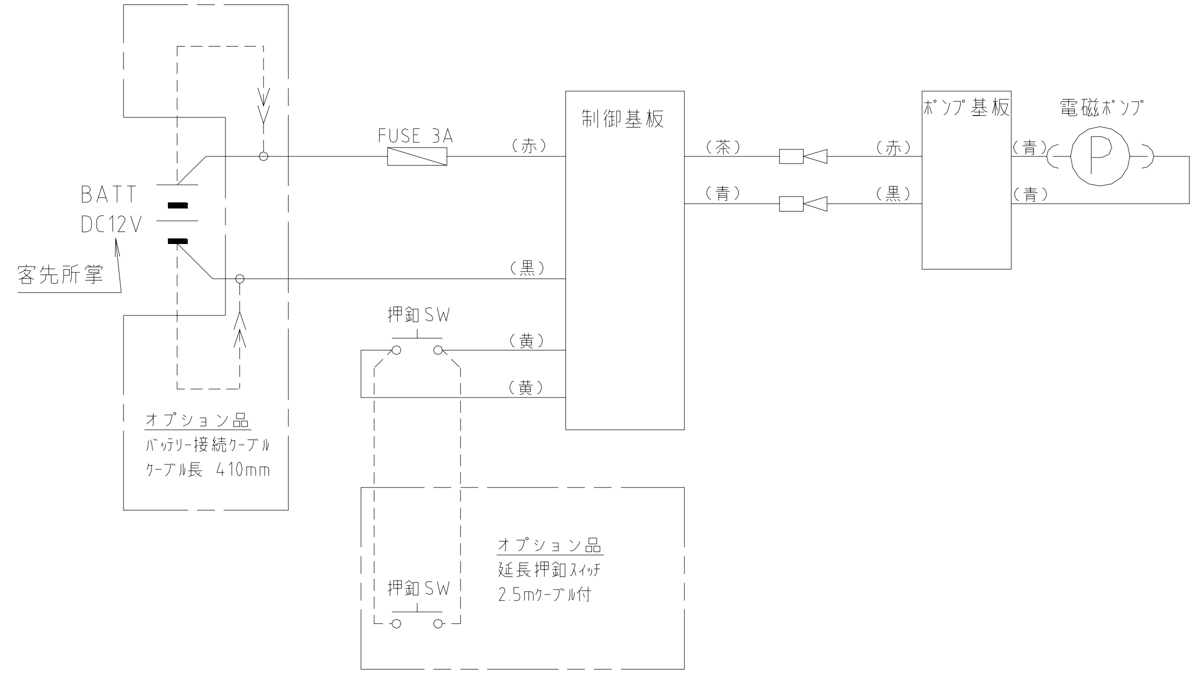

ヒューズの位置

予備ヒューズ

ヒューズ

無料修理規定

1.保証の内容

製品を構成する純正部品に、材料又は製造上の不具合が生じた場合、この保証書に示す期間と条件に従って、無償修理致します。(以下この無償修理を保証修理といいます。)
保証修理は部品の交換、あるいは補修により行います。また、取り外した不具合部品はスーパー工業㈱の所有となります。

2.保証期間

保証修理の受けられる期間は製品を引き渡した日より起算し、一年間又は使用時間 500 時間に達するまでといたします。

3.保証できない事項

(1) 次に示すものに起因する不具合は保証修理致しません。

① 弊社の「取扱説明書」に示す正しい取扱い操作や日常・定期点検方法・禁止事項・保管方法を守らず、それが原因で生じた故障と認められた場合。
② 弊社が示す使用の限度を越える使用。
③ 弊社が認めていない改造又は変更。
④ 純正部品及び指定している油脂類(潤滑油・燃料油等)以外の使用。
⑤ 経時変化による自然変色発錆。
⑥ 機能上に影響のない単なる感覚的現象(音・振動・外観上の軽微な傷等)
⑦ 天災・地変による損傷。
⑧ 弊社以外で修理され、それが原因で生じた故障と認められた場合。
⑨ アスベストや危険粉塵を含む環境や、放射線に被曝した恐れのある環境等で使用もしくは保管された機械は、修理者の健康を害する恐れがある為、修理はお受けできません。

(2) 次に示すものの費用は負担いたしません。

① 損傷部品を紛失された場合の修理費用。
② 不具合による休業保証・レンタル料・電話代等二次的損失。
③ 下記に示す消耗部品及び油脂類等。
各フィルタエレメント・ランプ・計器類・ノズル・パッキン・ゴムホース・シール等及びこれに類する消耗部品 。

＜ご注意＞

保証の請求には、必ず本証書をご提示ください。ご提示なき場合は保証しかねる場合があります。

ご使用の前に取扱説明書をよく読んでください。

わからない事や、故障したら

●ご使用のスーパーフォグシステムについてわからない事や故障が生じた時に、
次の事を確認の上、当社までお問い合わせください。

（1）型式名と機番　（2）ご使用状況（どんな時に）　（3）ご使用時間

（4）故障状況（水を吸わない、圧力が上がらない、モータが始動しない等）

スーパーフォグシステム
保　証　書

このたびはスーパーフォグシステムをお買い上げいただきまして、ありがとうございました。
下記記載の製品について本書記載内容（E1 ページ記載）で保証いたします。なお、この
保証書は日本国内で使用される場合に適用いたします。

機種・品番		SGC-50PS1
保証期間		製品引渡し日より起算し１年間または使用時間が 500 時間に達するまでのどちらか早い方
納入年月日		平成　　　年　　　月　　　日
お客様	ご住所	
	お名前	
	電話番号	
納入店名	住所・店名 電話　　（　　）	

MEMO

MEMO

スーパー工業株式会社

本社・大阪営業所	大阪府摂津市鳥飼本町5丁目3-7	
〒566-0052	TEL(072)653-2721	FAX(072)653-2354
大阪工場	大阪府摂津市鳥飼本町2丁目2-48	
〒566-0052	TEL(072)654-3990	FAX(072)653-2912
東京営業所	東京都江戸川区中央4丁目15-13	
〒132-0021	TEL(03)3653-2411	FAX(03)3653-2420
名古屋営業所	愛知県名古屋市緑区野末町208	
〒458-0915	TEL(052)626-3701	FAX(052)626-3702
札幌営業所	札幌市白石区菊水7条1丁目1-24	
〒003-0807	TEL(011)823-3661	FAX(011)823-3666
福岡営業所	福岡県粕屋郡志免町別府北3丁目5-8	
〒811-2205	TEL(092)622-6273	FAX(092)622-6279
広島営業所	広島市佐伯区五日市中央7丁目25-23	
〒811-2205	TEL(082)208-4885	FAX(082)208-4886
サービス工場	大阪府摂津市鳥飼本町5丁目1-7	
〒566-0052	TEL(072)653-2721	FAX(072)653-2354
沖縄駐在所	沖縄県那覇市首里当蔵町1-18-3	
〒903-0812	TEL(098)887-0089	FAX(098)887-0089

http://www.super-ace.co.jp E-mail:info@super-ace.co.jp